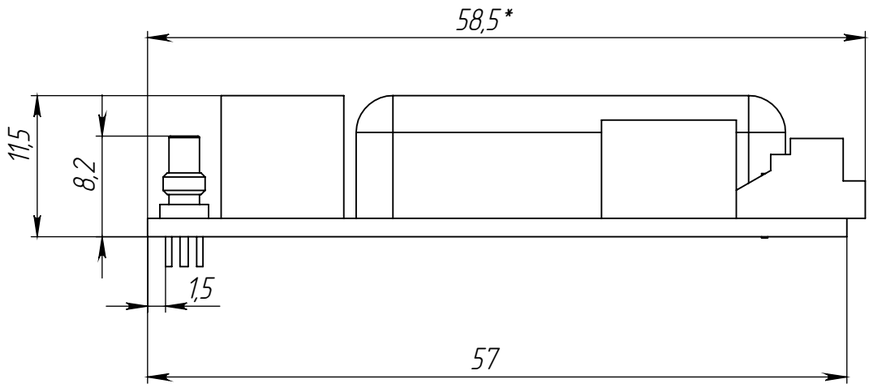
58,5*
11,5
8,2
1,5
57

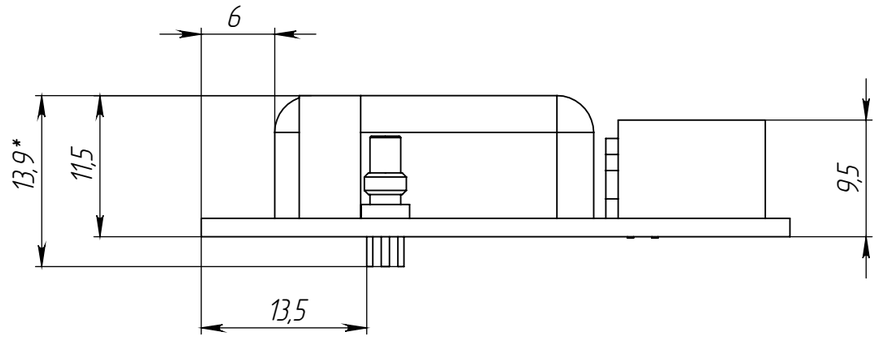
6
13,9*
11,5
9,5
13,5

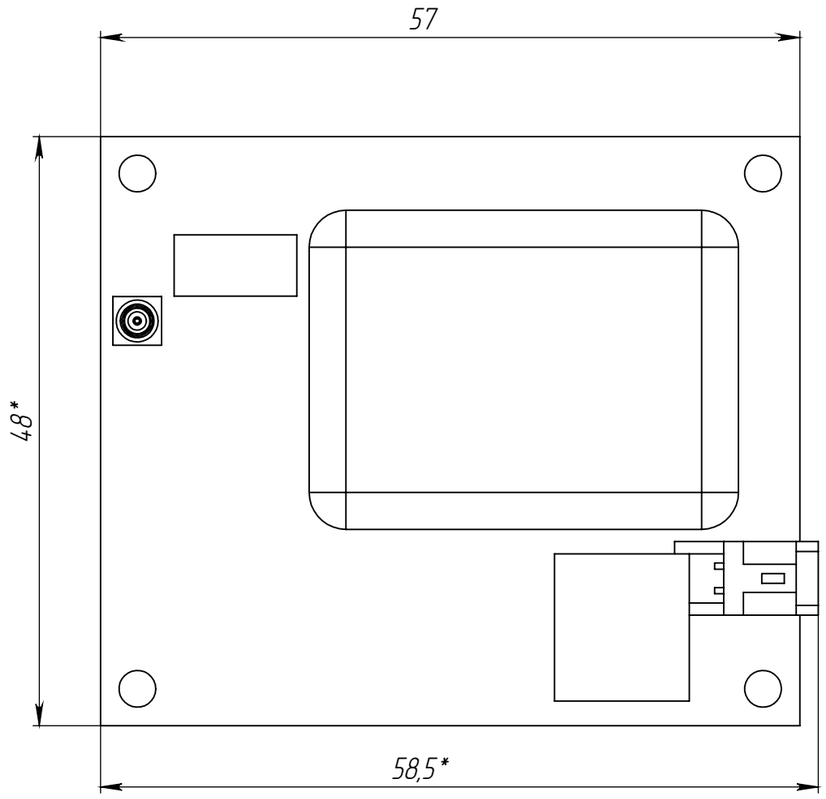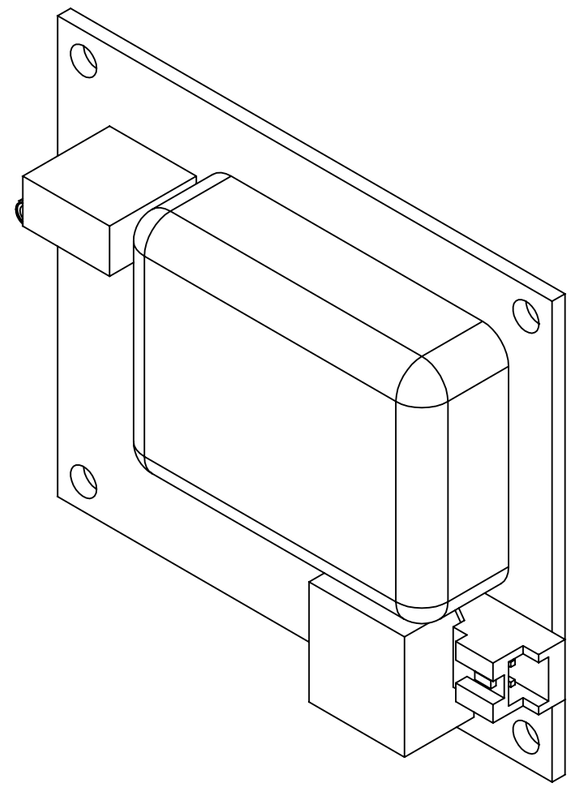
57
48*
58,5*