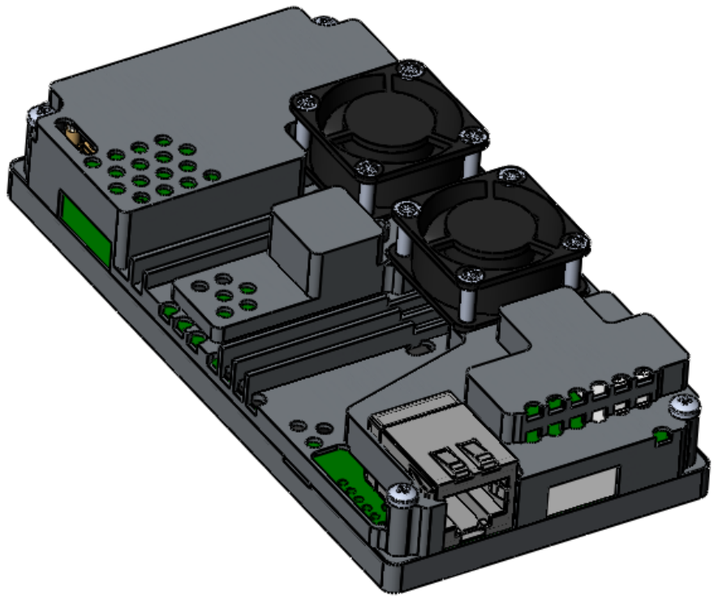

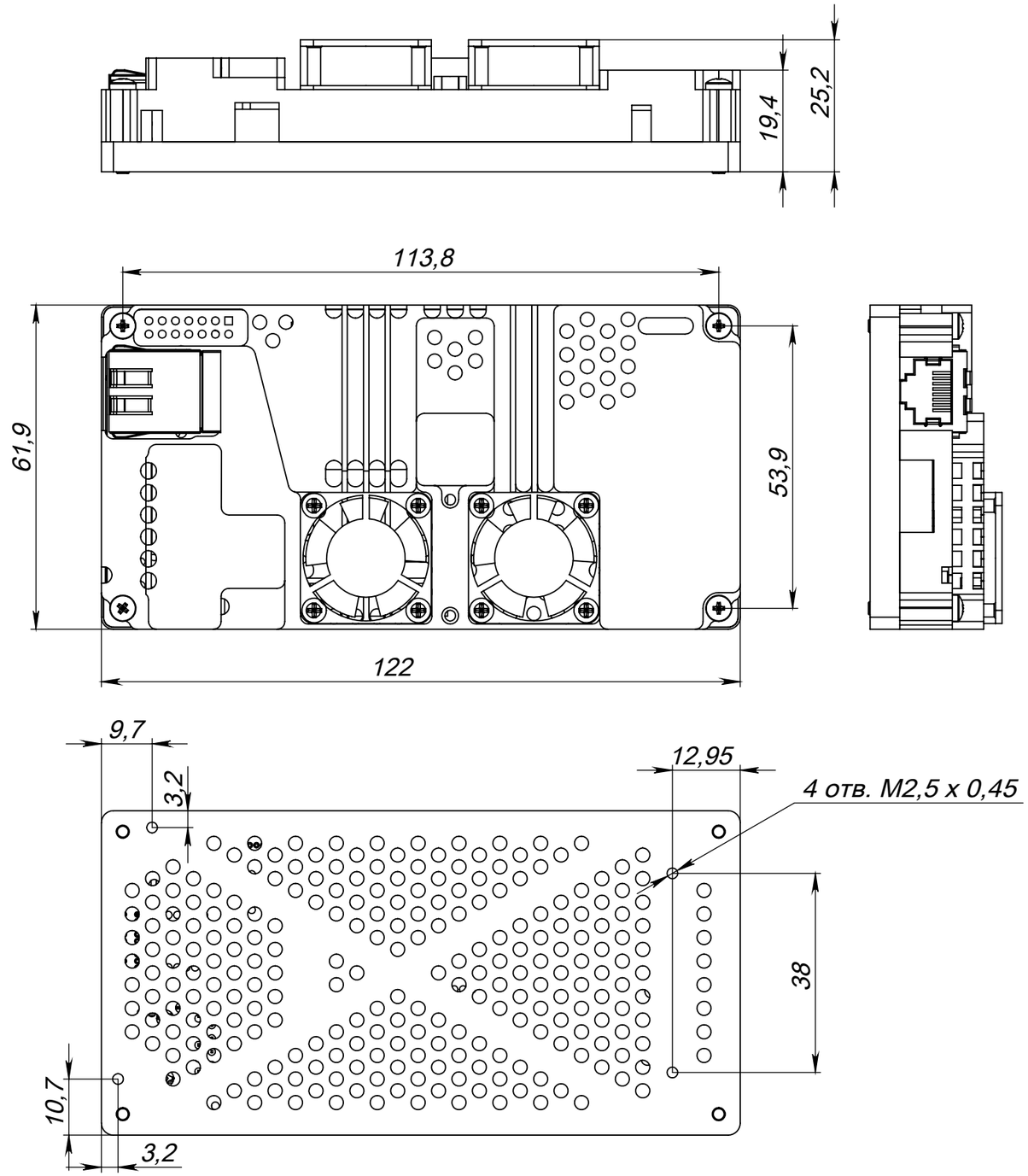
19,4
25,2
113,8
61,9
53,9
122
9,7
3,2
12,95
4 отв. M2,5 x 0,45
38
10,7
3,2